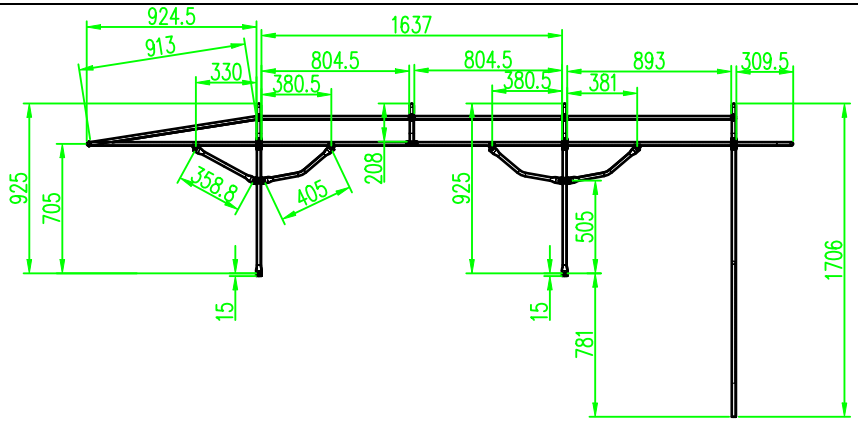

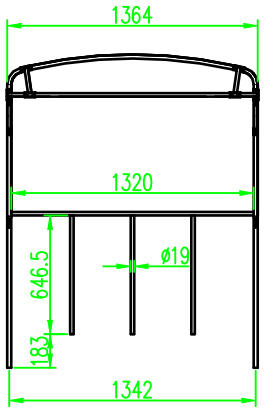

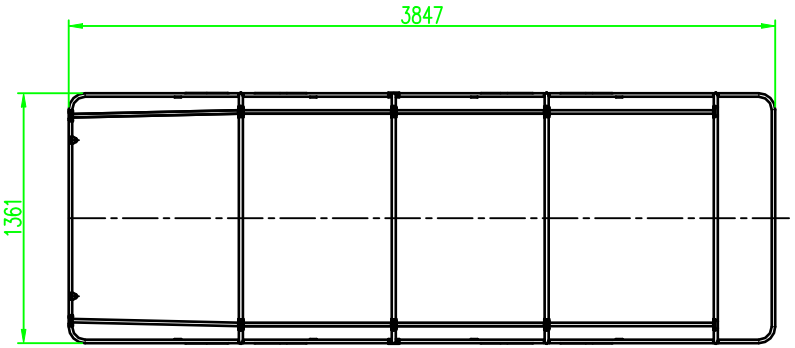

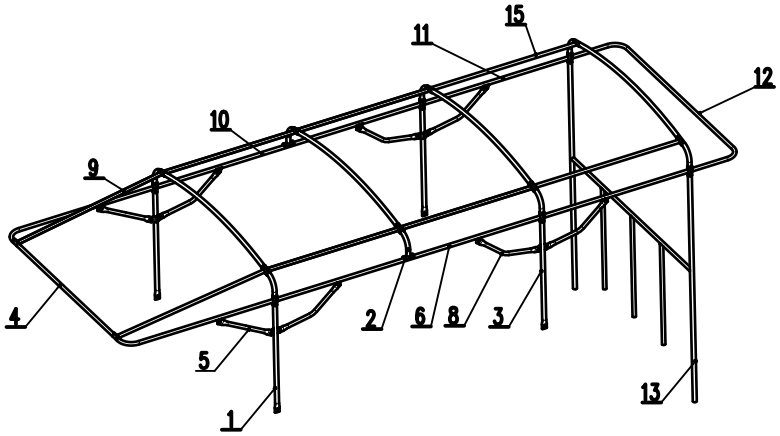

序号	代号	名称	规格	尺寸	数量	备注
15		尾部顶管	圆钢管 ø16	L=893	2	另见图纸
14						
13		尾部立管	圆钢管 ø22		1	另见图纸
12		后檐管	圆钢管 ø19		1	另见图纸
11		尾部侧管	圆钢管 ø19	L=893	2	另见图纸
10		中顶管(后顶管)	圆钢管 ø16	L=805	4	另见图纸
9		前顶管	圆钢管 ø16	L=913	2	另见图纸
8		扶手管	圆钢管 ø19		8	另见图纸
7						
6		后侧管	圆钢管 ø19	L=1637	2	另见图纸
5		前侧管	圆钢管 ø19	L=379	2	另见图纸
4		前檐管	圆钢管 ø19		1	另见图纸
3		后立管	圆钢管 ø22	同前立管	1	另见图纸
2		中立管	圆钢管 ø22		1	另见图纸
1		前立管	圆钢管 ø22		1	另见图纸

标记	处数	文件号	签字	日期
设计			工艺	
制图			批准	
审核				

LY11B 老爷车(新款)

棚架组件(四排前后排背靠背)

部件

LY11B-8516110

图样标记	数量	比例
S	1件/每台	1:22

第 1 张 共 1 张

广东雅田实业有限公司