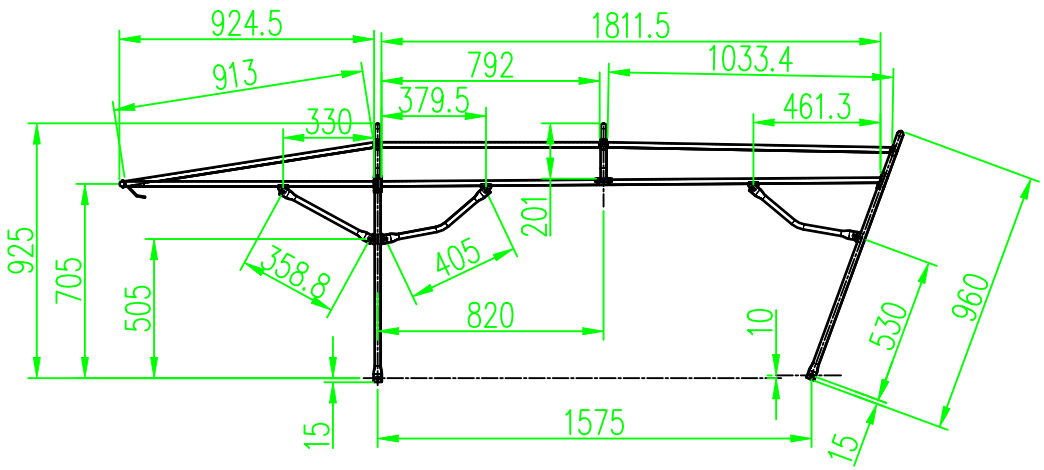

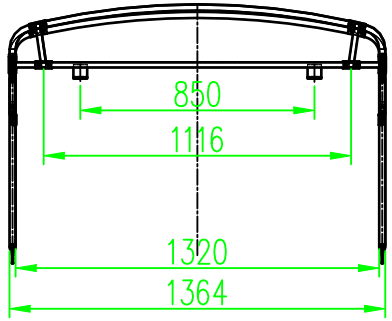

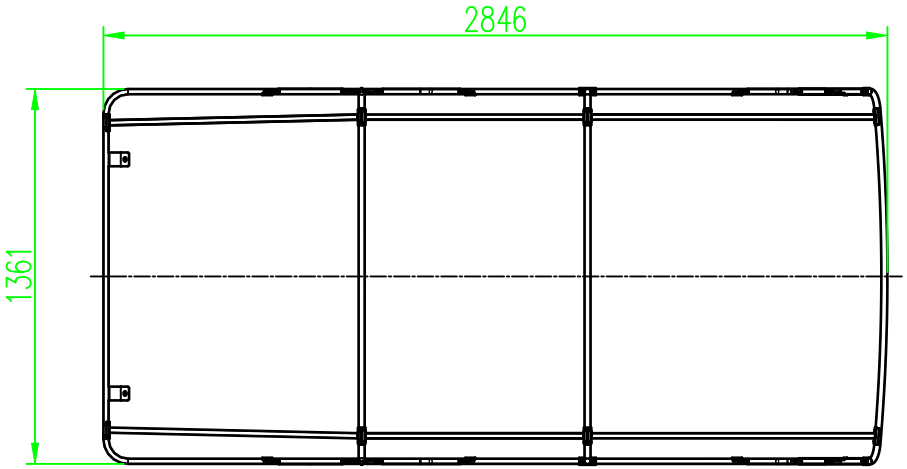

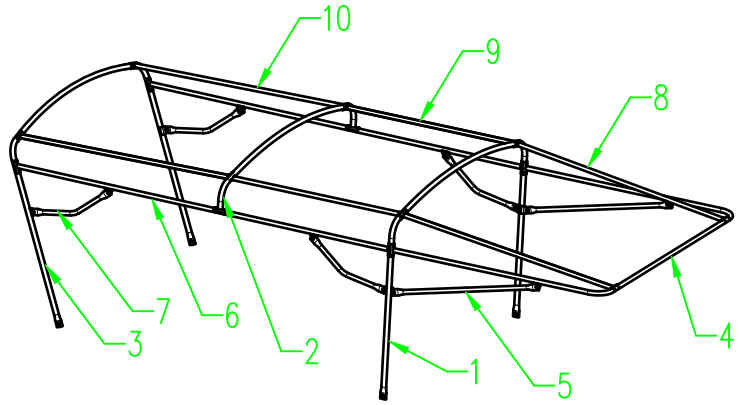

序号	代号	名称	规格	尺寸	数量	备注
10		后顶管左件	圆钢管 Ø16	L=1033	2	左右对称各一件
9		中顶管左件	圆钢管 Ø16	L=792	2	
8		前顶管左件	圆钢管 Ø16	L=913	2	左右对称各一件
7		扶手管	圆钢管 Ø19		4	另见图纸
6		后侧管	圆钢管 Ø22	L=1811.5	2	左右对称各一件
5		前侧管	圆钢管 Ø19	L=378.5	2	另见图纸
4		前檐管	圆钢管 Ø19		1	另见图纸
3		后立管	圆钢管 Ø22		1	另见图纸
2		中立管	圆钢管 Ø22		1	另见图纸
1		前立管	圆钢管 Ø22		1	另见图纸

标记	处数	文件号	签字	日期

设计			工艺		
制图			批准		
审核					

LY08老爷车(背靠背)(新款)

顶棚骨架总成

LY08B-8516110

图样标记	数量	比例
S		

第 1 张 共 1 张

广东雅田实业有限公司