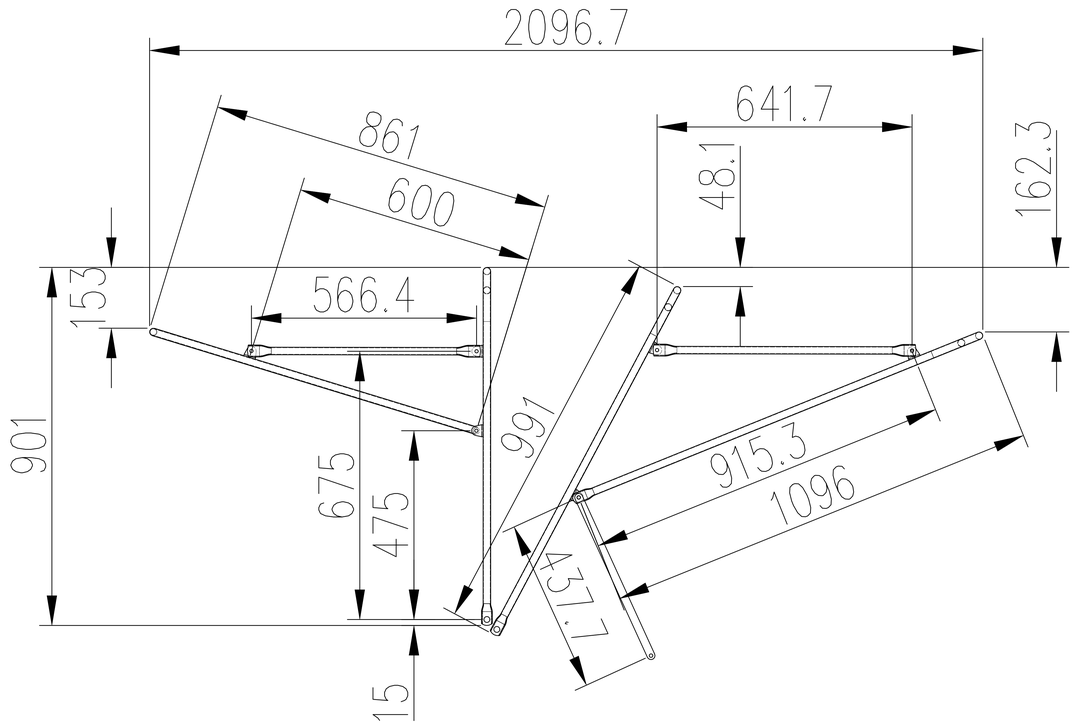

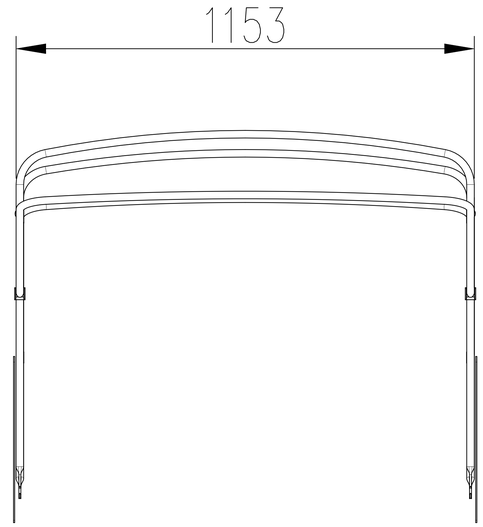

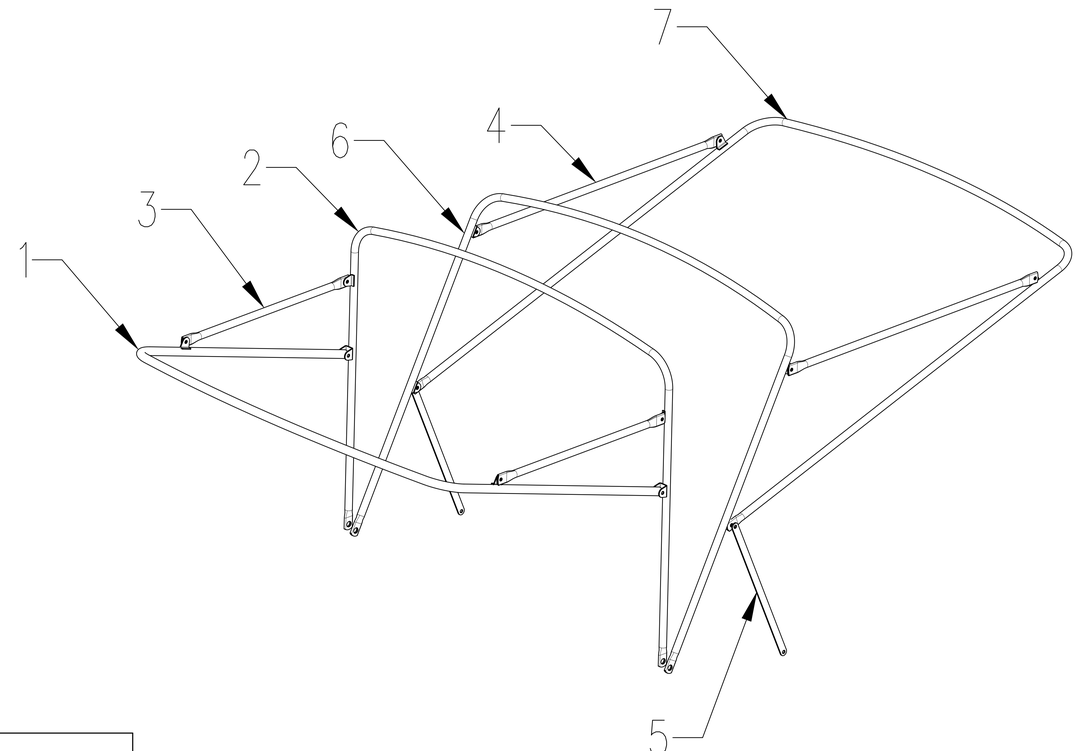

序号	代号	名称	规格	尺寸	数量	备注
7		后斜弯管	圆钢管 ∅19		1	
6		后弯管	圆钢管 ∅19		1	
5		后连接杆	扁钢20X3	L=458	2	
4		后侧管	圆钢管 ∅19	L=662	2	
3		前侧管	圆钢管 ∅19	L=586	2	
2		中弯管	圆钢管 ∅19		1	
1		前弯管	圆钢管 ∅19		1	

标记	处数	文件号	签字	日期	1903老爷车(LY04A)	LY04A-8516100	
					顶棚骨架总成(加140)	图样标记	数量	比例
						S	1件/每台	1:1
设计			工艺		部件	第 1 张	共 1 张
制图			批准			广东雅田实业有限公司	
审核							